Stellknopf DK02
seitliches Display

Profil

- Drehknopf mit integrierter Positionsanzeige
- Wellenaufnahme max. Ø 14 mm
- Zählwerk mit 4 Dekaden und Feinablesung
- verschiedene Anzeigewerte
- wahlweise mit Sterngriff

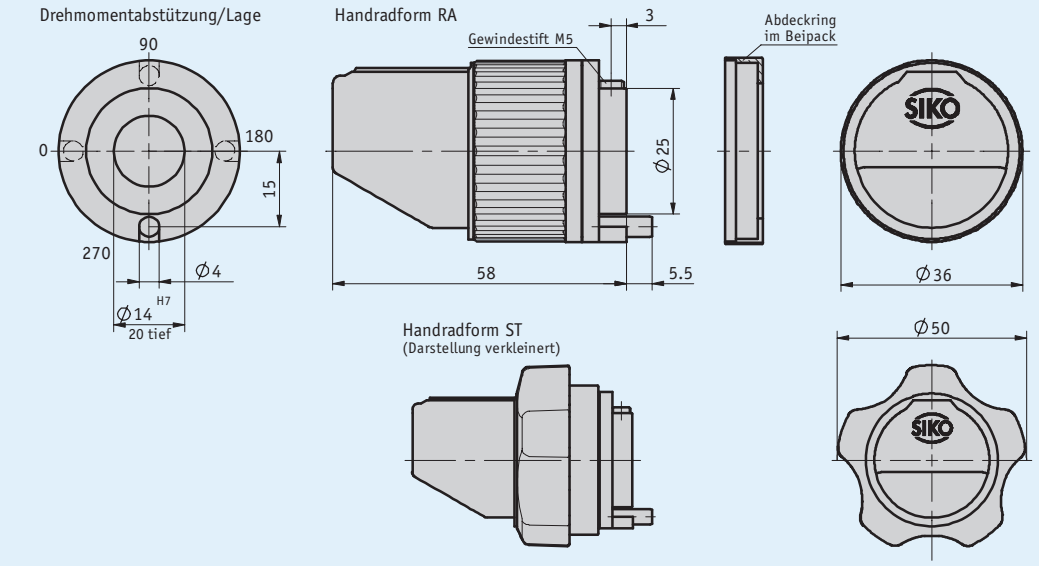

Mechanische Daten

Merkmal	Technische Daten	Ergänzung
Gehäuse	Kunststoff	
Sichtfenster	Kunststoff	optional Mineralglas
Zählwerk	4 Dekaden, Feinablesung	
Ziffernhöhe	~6 mm	
Gewicht	0.06 kg	

Umgebungsbedingungen

Merkmal	Technische Daten	Ergänzung
Umgebungstemperatur	0 ... 80 °C	

Bestellung

Bestellhinweis

Einbaulage

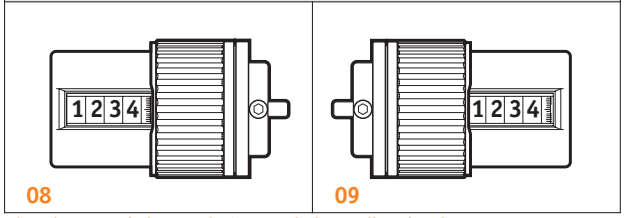

Hinweis: Hervorhebungen in Orange sind Bestellmerkmale.

Bestelltabelle

Merkmal	Bestelldaten		Spezifikation	Ergänzung
Einbaulage	08	A	linksseitig	
	09		rechtsseitig	
Anzeige nach 1. Umdrehung	...	B	12/5, 15, 17/5, 20, 25, 30, 40, 50, 100	/5 = nicht angezeigter rechnerischer Wert
			andere auf Anfrage	
Kommastelle	0	C	0 = 0000	
	1		1 = 000.0	
	2		2 = 00.00	
	3		3 = 0.000	
Zählrichtung	i	D	im Uhrzeigersinn steigende Werte	
	e		entgegen Uhrzeigersinn steigende Werte	
Hohlwelle/Durchmesser	14	E	ø14 mm	
	...		RH8, RH10, RH12	Reduzierhülsen
			andere auf Anfrage	
Drehmomentstütze/Lage	270	F	siehe Zeichnung	
	0		siehe Zeichnung	
	90		siehe Zeichnung	
	180		siehe Zeichnung	
Handradform	RA	G	Rändelgriff	
	ST		Sterngriff	
Abdeckring	0	H	ohne Abdeckring	
	M		Abdeckring im Beipack	

Bestellschlüssel

DK02	-		-		-		-		-		-		-	FR	-	K	-	
		A		B		C		D		E		F		G				H

Lieferumfang: *DK02*

Zubehör finden Sie:
Reduzierhülse RH *www.siko-global.com*

Technische Änderungen vorbehalten • 2016/10/24 • 16:13